Guárdalo aquí!

Trastero 8:
Superficie útil: 5,27 m²

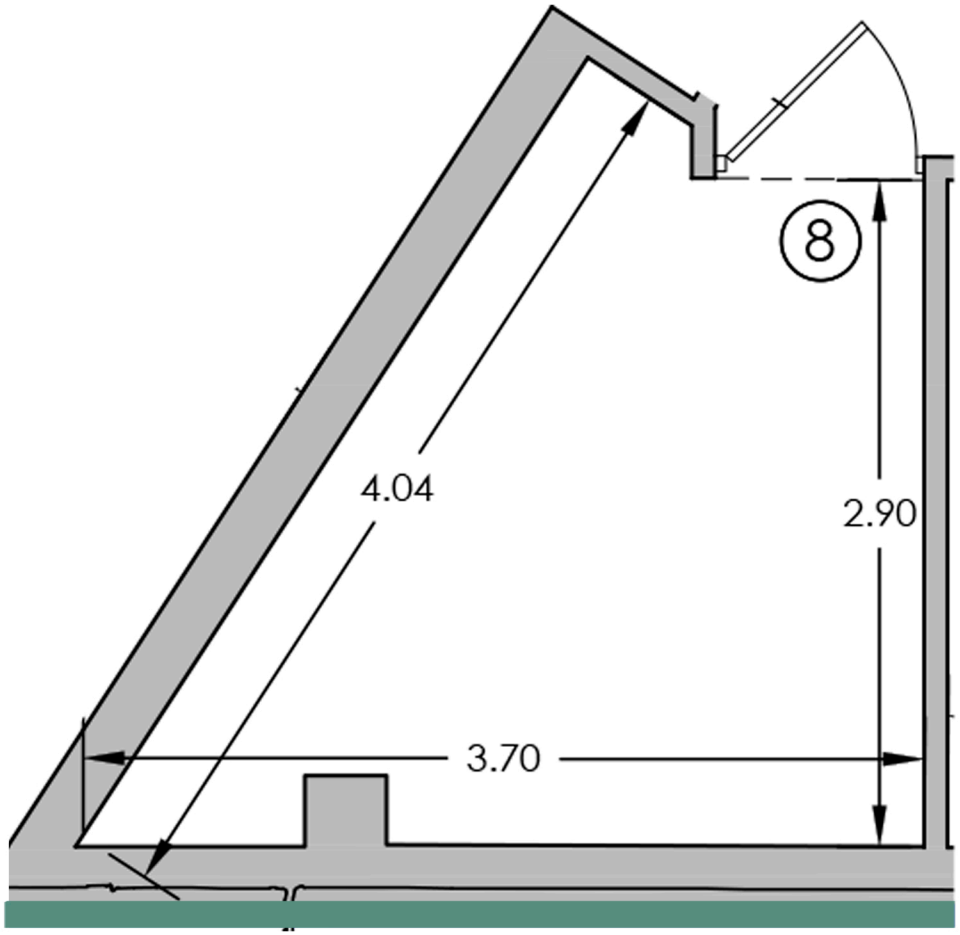

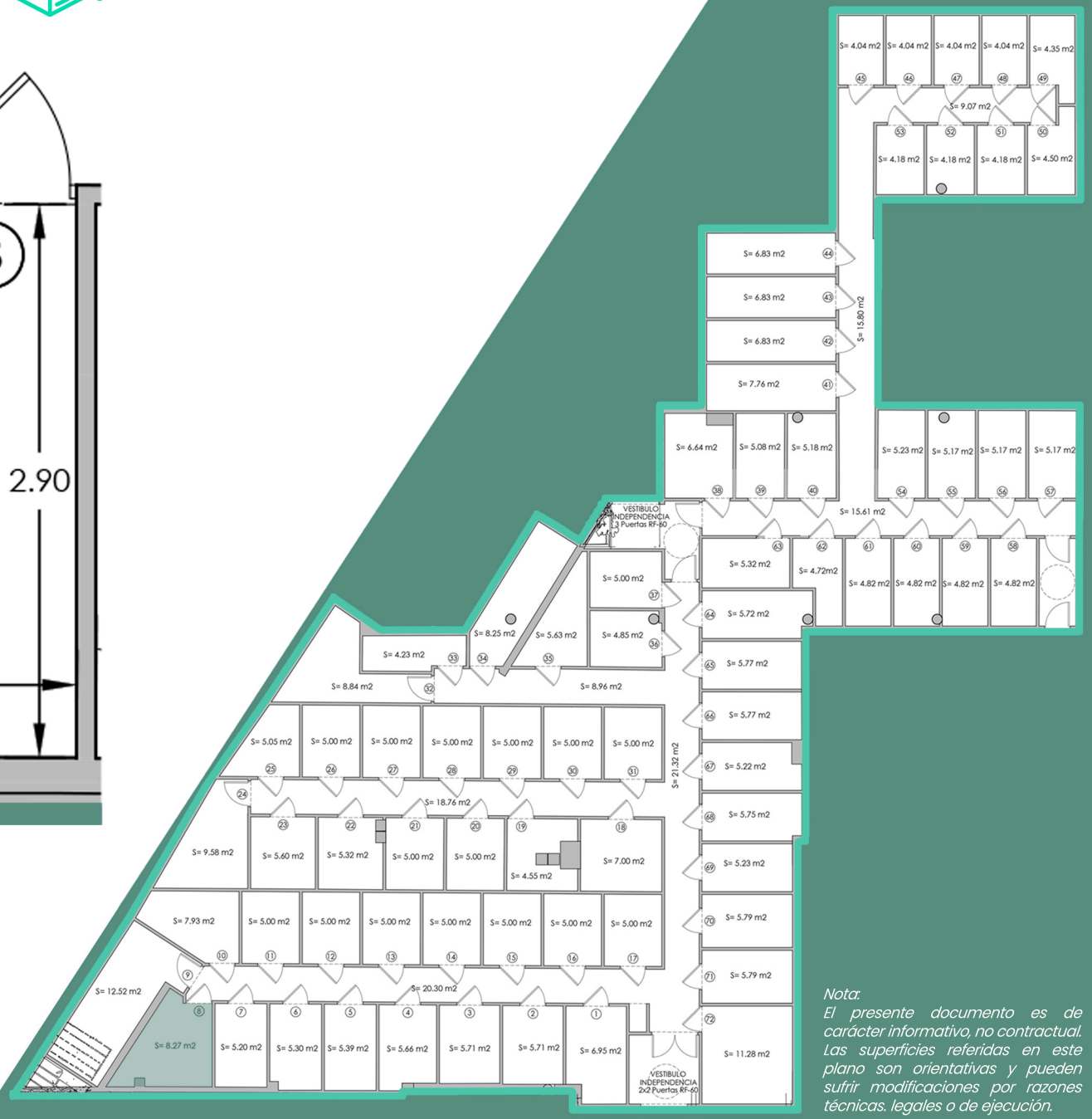

Escala gráfica:

0 1 2 3

Nota:
El presente documento es de carácter informativo, no contractual. Las superficies referidas en este plano son orientativas y pueden sufrir modificaciones por razones técnicas. legales o de ejecución.